Rewald®
GmbH

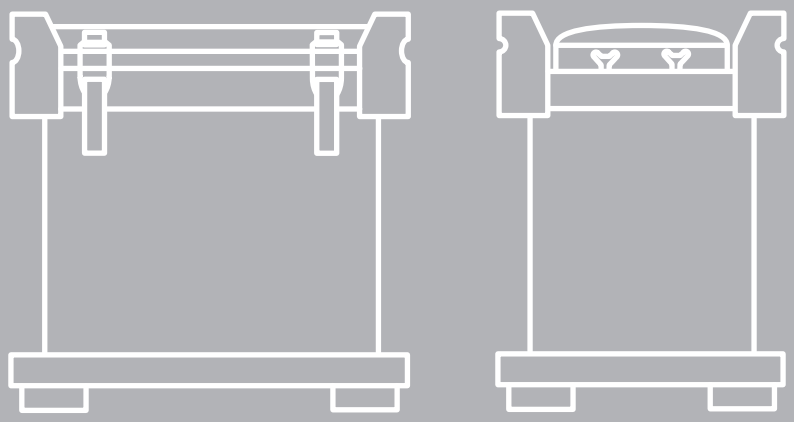

Ersatzteile für ASP- & ASF-Behälter

Katalog ab 2022

Alle Rewald Kataloge

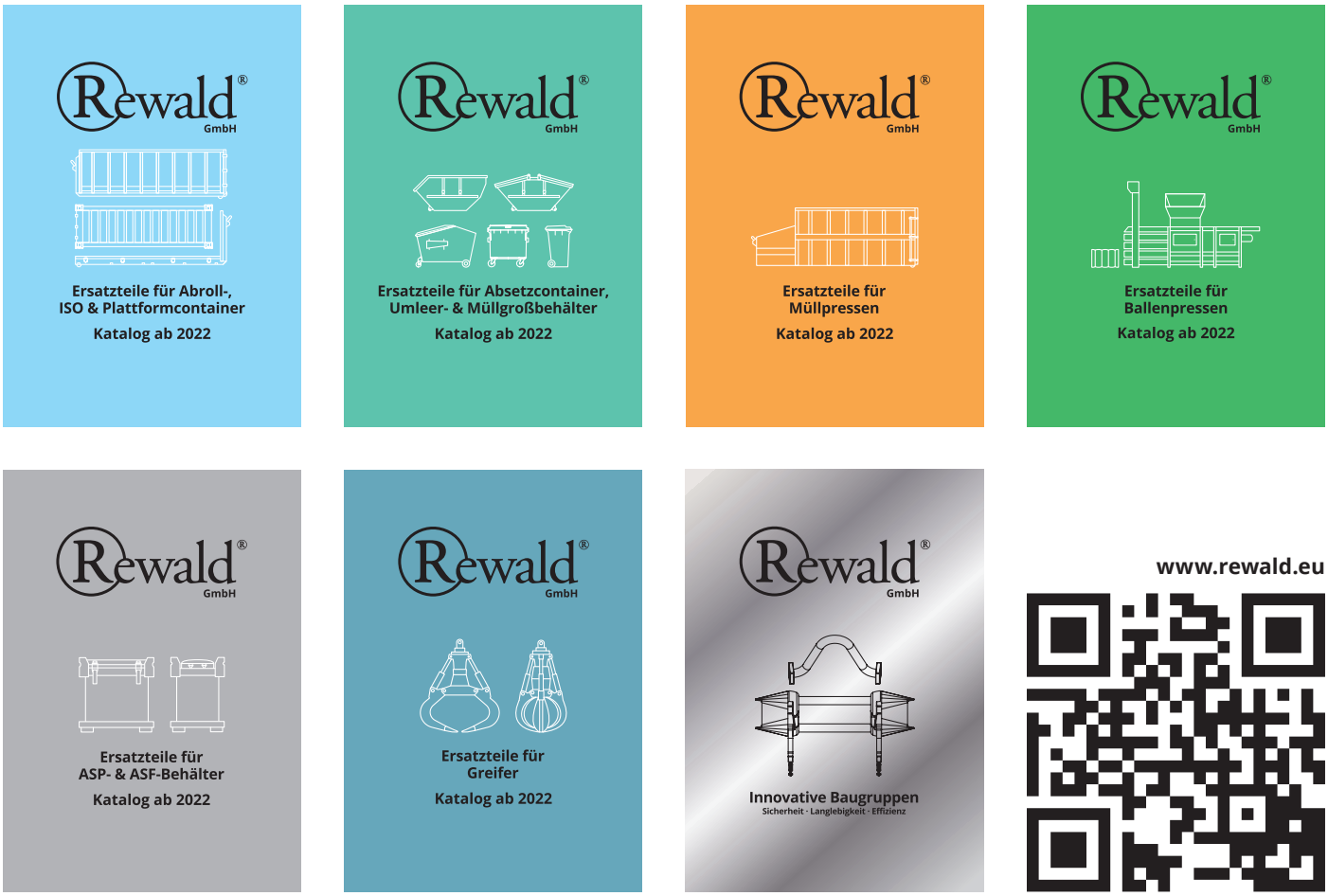

www.rewald.eu

© Rewald GmbH. Alle Rechte der Verbreitung, Druck oder Kopie, auch auszugsweise, sind vorbehalten. Konstruktionsänderungen vorbehalten. Produkte nur für den bestimmungsgemäßen Gebrauch verwenden. Wir übernehmen keine Haftung für Druckfehler.

Inhalt

Zubehör für Deckel	**4 – 5**
Exzenterverschlüsse	**6 – 7**
Verriegelungen	**8**
Füße für Behälter / Nasenrad & Achsen	**9**
Sicherheitsventile	**10**
Moosgummidichtungen / Rahmendichtungen	**10 – 11**
Aufkleber	**12**
Sonderanfertigungsformular / Bestellformular / Allgemeine Geschäftsbedingungen	**13 – 15**

© Rewald GmbH. Alle Rechte der Verbreitung, Druck oder Kopie, auch auszugsweise, sind vorbehalten. Konstruktionsänderungen vorbehalten. Produkte nur für den bestimmungsgemäßen Gebrauch verwenden. Wir übernehmen keine Haftung für Druckfehler.

Zubehör für Deckel

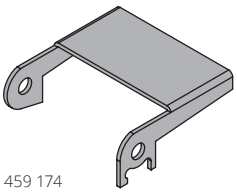

459 174

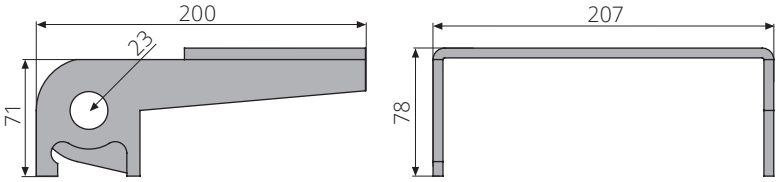

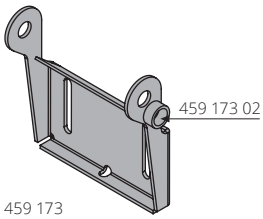

459 173

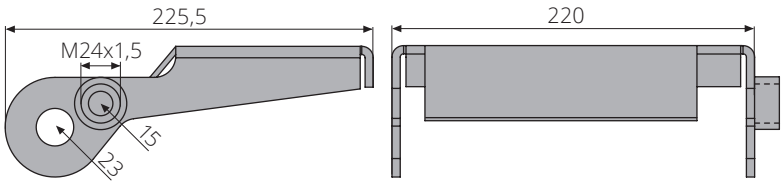

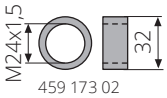

459 173 02

Artikel-Nr.	Bezeichnung	Bemerkung
459 174	Scharnier	200x207mm, oben, S235JR, verzinkt
459 173	Scharnier	225,5x220mm, unten, S235JR, verzinkt
459 173 02	Gewindebuchse	M24x1,5mm, roh, zum Anschweißen, Ersatzteil für Deckelscharnier 459 173

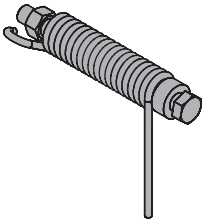

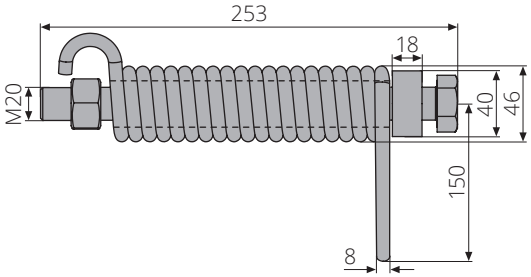

459 182

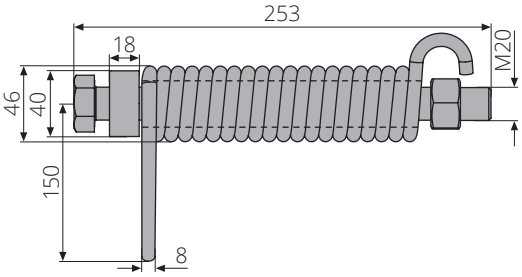

459 183

Artikel-Nr.	Bezeichnung	Bemerkung
459 182	Federsatz komplett	46x253mm, links, Feder verzinkt, für Deckelscharnier 459 174 /-173, Typ BAUER
459 183	Federsatz komplett	46x253mm, rechts, Feder verzinkt, für Deckelscharnier 459 174 /-173, Typ BAUER

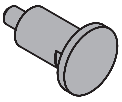

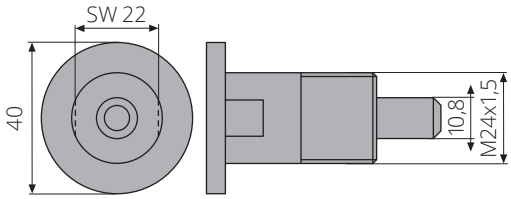

459 176

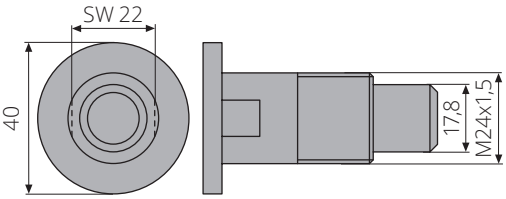

459 175

Artikel-Nr.	Bezeichnung	Bemerkung
459 176	Federriegel	M24x1,5mm, Bolzen D=10,8mm, für Scharnier 459 173
459 175	Federriegel	M24x1,5mm, Bolzen D=17,8mm

459 258

Artikel-Nr.	Bezeichnung	Bemerkung
459 258	PVC-Aufkleber "Achtung! Verschlussriegel betätigen"	210x150mm, 2 Stück/Bogen

© Rewald GmbH. Alle Rechte der Verbreitung, Druck oder Kopie, auch auszugsweise, sind vorbehalten. Konstruktionsänderungen vorbehalten. Produkte nur für den bestimmungsgemäßen Gebrauch verwenden. Wir übernehmen keine Haftung für Druckfehler.

Zubehör für Deckel

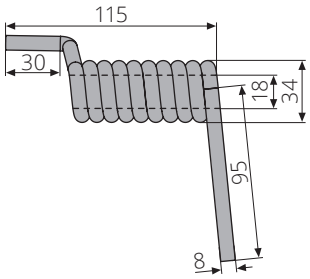

459 168

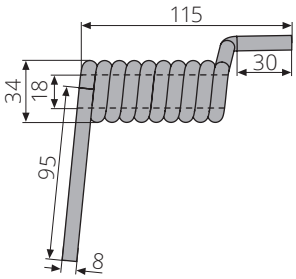

459 169

Artikel-Nr.	Bezeichnung	Bemerkung
459 168	Feder	18-34-115mm, links, verzinkt, Typ BAUER
459 169	Feder	18-34-115mm, rechts, verzinkt, Typ BAUER

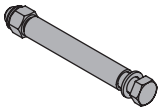

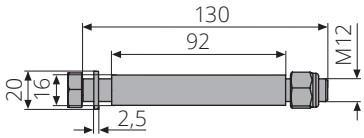

459 181

Artikel-Nr.	Bezeichnung	Bemerkung
459 181	Bolzensatz	16x130mm, Rohr verzinkt, für Feder 459 168 /-169, Typ BAUER

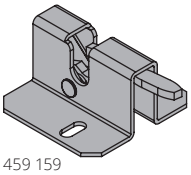

459 159

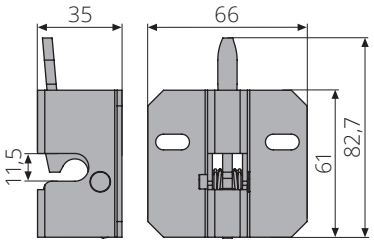

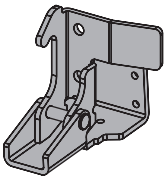

459 155

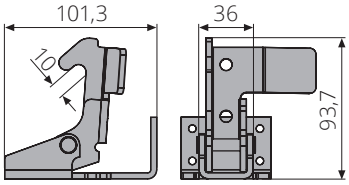

Artikel-Nr.	Bezeichnung	Bemerkung
459 155	Deckelarretierung	101,3x93,7mm, verzinkt, Typ FAUN
459 159	Deckelarretierung	82,7x66mm, verzinkt, verstärkte Ausführung, Typ BAUER

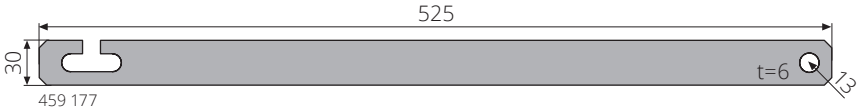

459 177

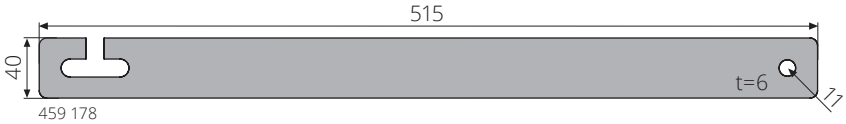

459 178

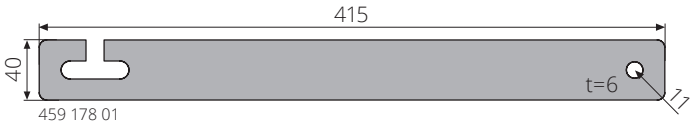

459 178 01

Artikel-Nr.	Bezeichnung	Bemerkung
459 177	Deckelaufsteller	30x525x6mm, verzinkt, Typ OTTO/BAUER/EDELHOFF
459 178	Deckelaufsteller	40x515x6mm, verzinkt, Typ OTTO/BAUER
459 178 01	Deckelaufsteller	40x415x6mm, verzinkt, Typ OTTO

© Rewald GmbH. Alle Rechte der Verbreitung, Druck oder Kopie, auch auszugsweise, sind vorbehalten. Konstruktionsänderungen vorbehalten. Produkte nur für den bestimmungsgemäßen Gebrauch verwenden. Wir übernehmen keine Haftung für Druckfehler.

Exzenterverschlüsse

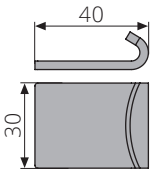

459 160 05

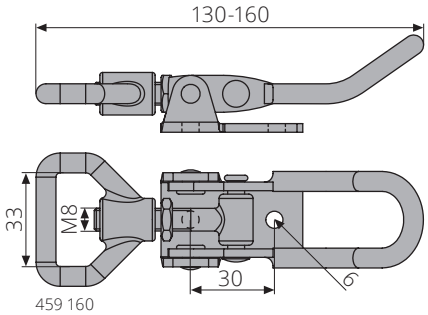

459 160

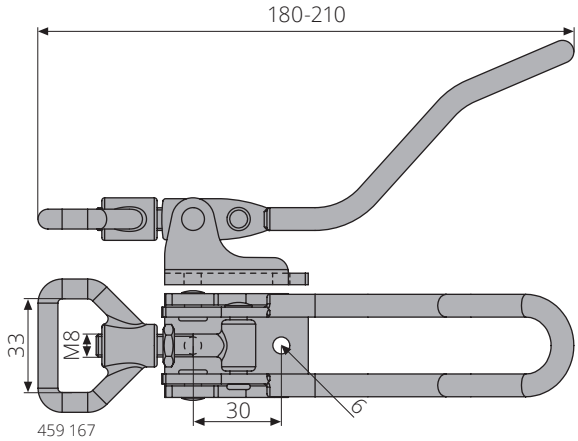

459 167

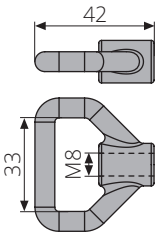

459 160 03

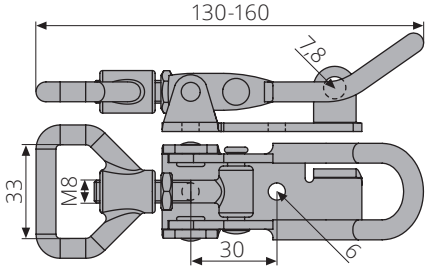

459 161

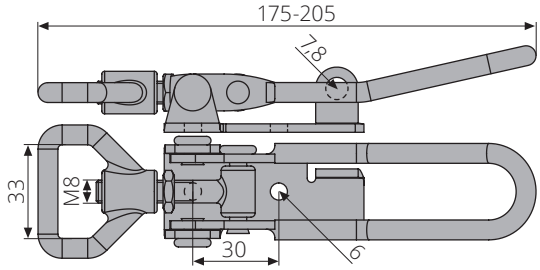

459 161 1

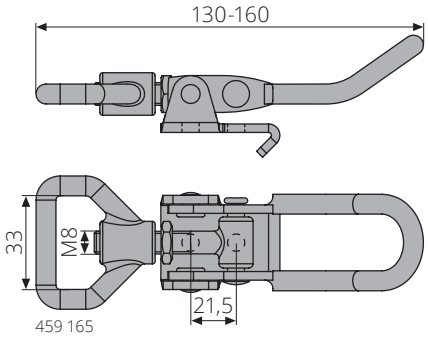

459 165

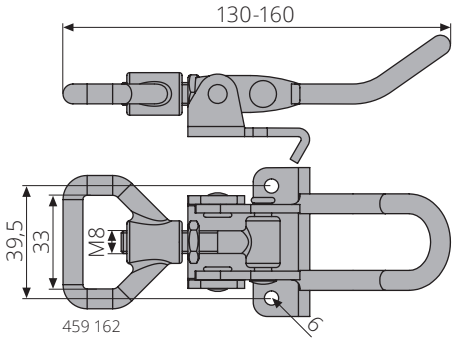

459 162

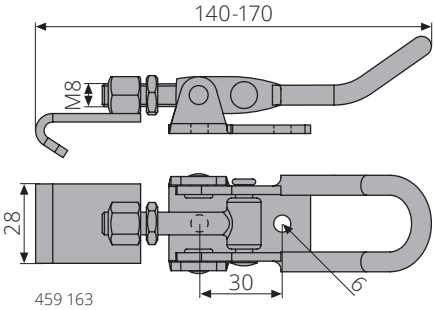

459 163

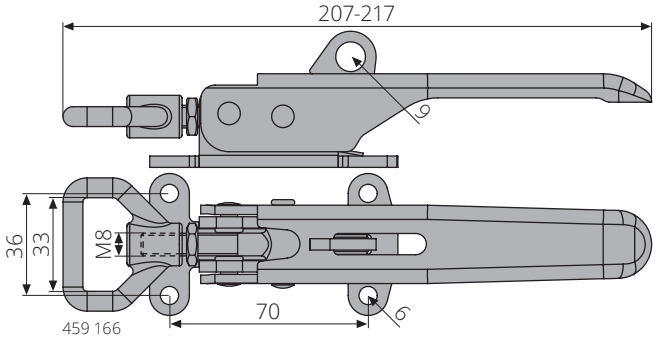

459 166

Artikel-Nr.	Bezeichnung	Bemerkung
459 160	Exzenterverschluss	M8, Hub 30mm, verzinkt
459 167	Exzenterverschluss	M8, Hub 30mm, verzinkt, lange Ausführung
459 161	Exzenterverschluss	M8, Hub 30mm, verzinkt, abschließbar
459 161 1	Exzenterverschluss	M8, Hub 30mm, verzinkt, abschließbar, lange Ausführung
459 165	Exzenterverschluss	M8, Hub 30mm, verzinkt
459 162	Exzenterverschluss	M8, Hub 30mm, verzinkt
459 163	Exzenterverschluss	M8, Hub 30mm, verzinkt, mit Hakenblech
459 166	Exzenterverschluss	M8, Hub 20mm, verzinkt, mit automatischer Sicherung, abschließbar

Artikel-Nr.	Bezeichnung	Bemerkung
459 160 05	Gegenhalter für Exzenterverschlüsse	40x30mm, verzinkt
459 160 03	Gewindeöse für Exzenterverschlüsse	M8, verzinkt

© Rewald GmbH. Alle Rechte der Verbreitung, Druck oder Kopie, auch auszugsweise, sind vorbehalten. Konstruktionsänderungen vorbehalten. Produkte nur für den bestimmungsgemäßen Gebrauch verwenden. Wir übernehmen keine Haftung für Druckfehler.

Exzenterverschlüsse / Zubehör

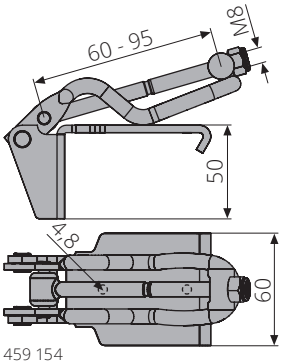

459 154

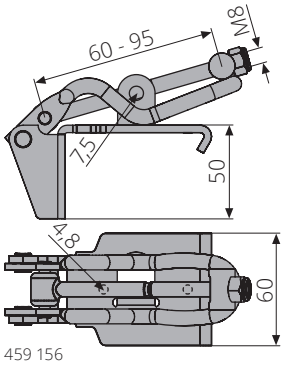

459 156

Artikel-Nr.	Bezeichnung	Bemerkung
459 154	Exzenterverschluss	M8, Hub 30mm, S235JR, verzinkt, mit Feder, Typ FAUN
459 156	Exzenterverschluss	M8, Hub 30mm, S235JR, verzinkt, mit Feder, Typ FAUN, abschließbar

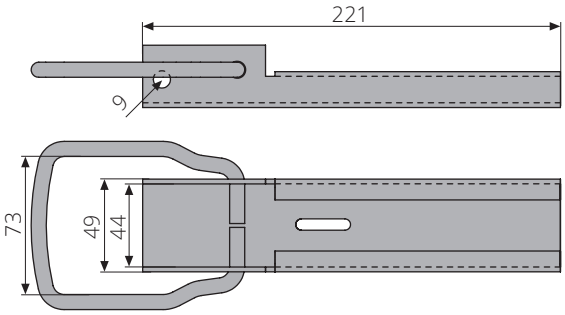

459 150

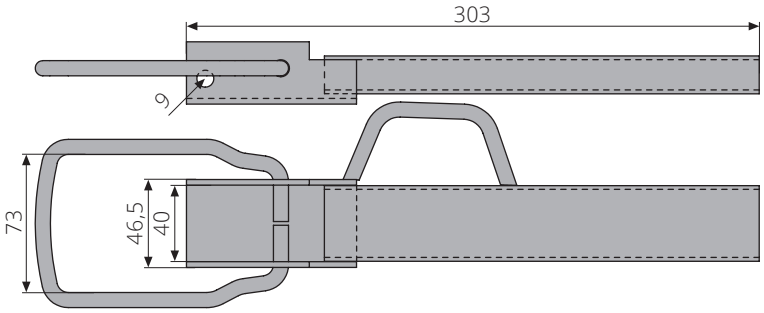

459 151

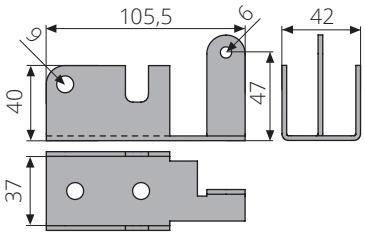

459 152

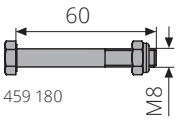

459 180

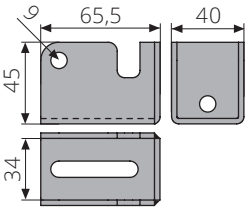

459 153

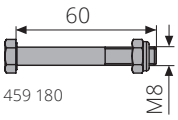

459 180

Artikel-Nr.	Bezeichnung	Bemerkung
459 150	Exzenterverschluss	221x49mm, S235JR, verzinkt, kurze Ausführung, Typ OTTO, abschließbar
459 151	Exzenterverschluss	303x40mm, S235JR, verzinkt, lange Ausführung, Typ OTTO
459 152	Gehäuse	42x105,5mm, S235JR, verzinkt, Typ OTTO, passend für 459 150, abschließbar
459 153	Gehäuse	40x65,5mm, S235JR, verzinkt, Typ OTTO, passend für 459 151
459 180	Sechskantschraube	M8x60mm, verzinkt, mit selbstsichernder Mutter, passend für Gehäuse 459 152 /-153

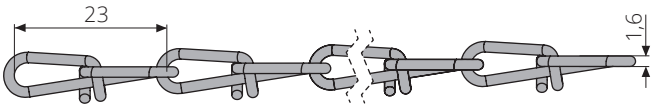

459 059

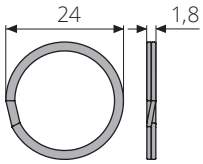

459 184

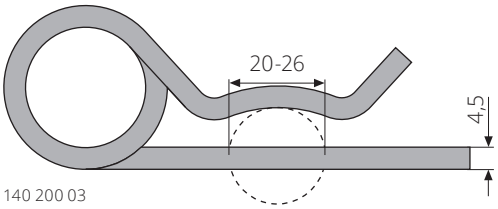

140 200 03

Artikel-Nr.	Bezeichnung	Bemerkung
459 059	Knotenkette	D=1,6mm, verzinkt, DIN 5686, laufender Meter

Artikel-Nr.	Bezeichnung	Bemerkung
459 184	Befestigungsring	24x1,9mm, rostfrei
140 200 03	Federstecker	D=4,5mm, verzinkt, Wellendurchmesser 20-26mm, DIN 11024

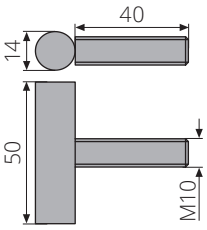

459 195

Artikel-Nr.	Bezeichnung	Bemerkung
459 195	Klemmbügel für Exzenterverschlüsse	M10, verzinkt, für Exzenterverschlüsse mit M10 Innengewinde

© Rewald GmbH. Alle Rechte der Verbreitung, Druck oder Kopie, auch auszugsweise, sind vorbehalten. Konstruktionsänderungen vorbehalten. Produkte nur für den bestimmungsgemäßen Gebrauch verwenden. Wir übernehmen keine Haftung für Druckfehler.

Verriegelungen

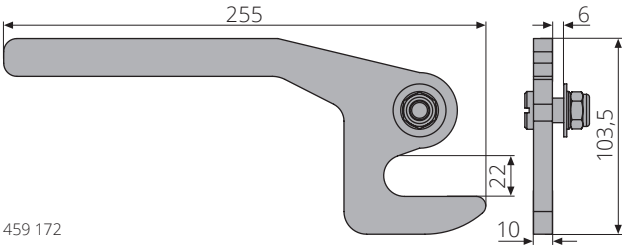

459 172

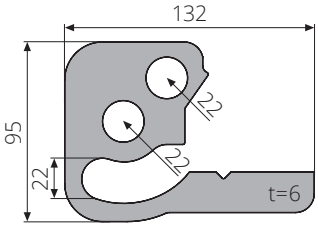

459 179

Artikel-Nr.	Bezeichnung	Bemerkung
459 172	Verschlusshebel	255x103,5x10mm, links/rechts, verzinkt, mit Scheiben, Schraube & Mutter, Typ FAUN
459 179	Grundplatte	132x95x6mm, Stahlblech, S355J2, roh

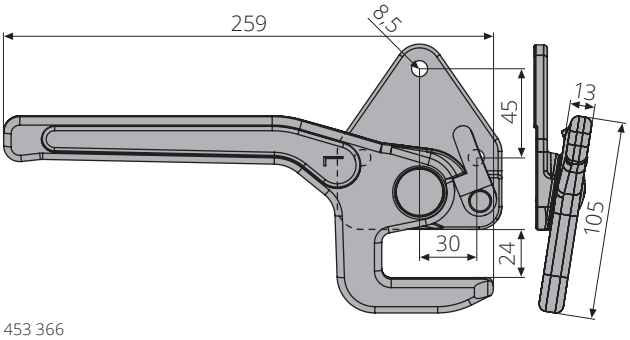

453 366

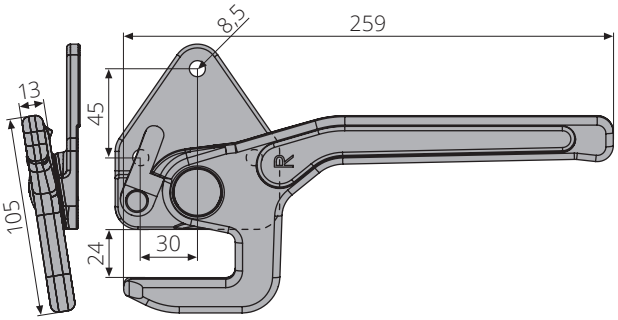

453 367

Artikel-Nr.	Bezeichnung	Bemerkung
453 366	Winkelhebelverschluss	259x105x13mm, links, Typ FAUN
453 367	Winkelhebelverschluss	259x105x13mm, rechts, Typ FAUN

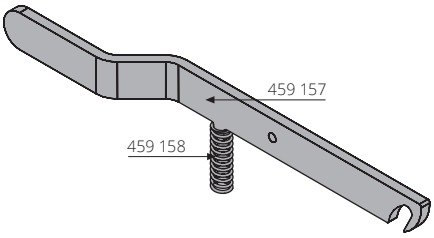

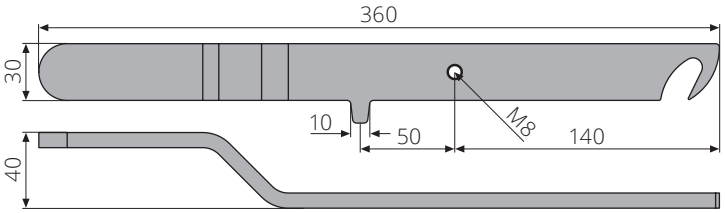

459 157

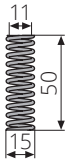

459 157

Artikel-Nr.	Bezeichnung	Bemerkung
459 157	Verriegelungshaken	30x360x8mm, verzinkt, Typ BAUER
459 158	Feder	11-15-50mm, verzinkt, für Verriegelungshaken 459 157, Typ BAUER

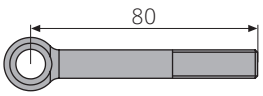

110 500 22

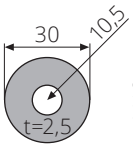

130 220 02

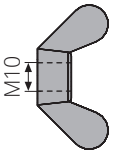

121 010 02

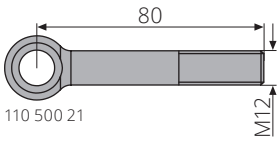

110 500 21

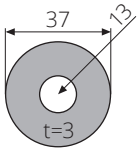

130 220 01

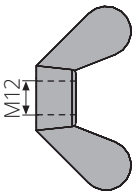

121 010 01

Artikel-Nr.	Bezeichnung	Bemerkung
110 500 22	Augenschraube	M10x80mm, verzinkt, DIN 444
130 220 02	Scheibe	10,5-30-2,5mm, verzinkt, DIN 9021
121 010 02	Flügelmutter	M10, verzinkt, DIN 315 D
110 500 21	Augenschraube	M12x80mm, verzinkt, DIN 444
130 220 01	Scheibe	13-37-3mm, verzinkt, DIN 9021
121 010 01	Flügelmutter	M12, verzinkt, DIN 315 D

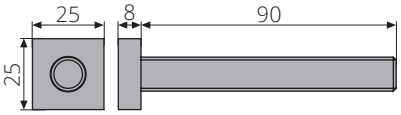

459 185

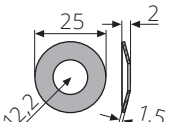

130 400 07

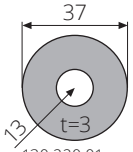

130 220 01

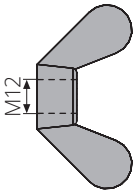

121 010 01

Artikel-Nr.	Bezeichnung	Bemerkung
459 185	Vierkantschraube	M12x90mm, verzinkt
130 400 07	Tellerfeder	12,2-25-1,5mm, DIN 2093
130 220 01	Scheibe	13-37-3mm, verzinkt, DIN 9021
121 010 01	Flügelmutter	M12, verzinkt, DIN 315 D

© Rewald GmbH. Alle Rechte der Verbreitung, Druck oder Kopie, auch auszugsweise, sind vorbehalten. Konstruktionsänderungen vorbehalten. Produkte nur für den bestimmungsgemäßen Gebrauch verwenden. Wir übernehmen keine Haftung für Druckfehler.

Füße für Behälter

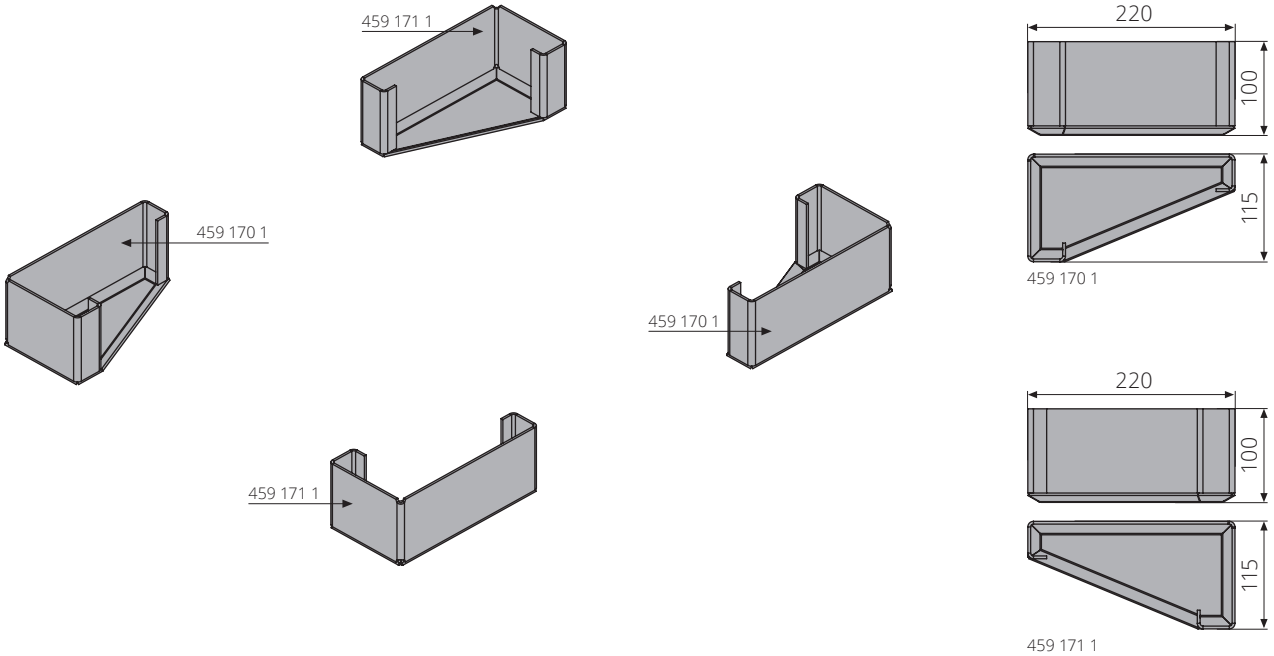

Artikel-Nr.	Bezeichnung	Maß	Bemerkung
459 170 1	Fuß für Behälter	220x115x100mm	vorne rechts/hinten links, S235JR, grundiert
459 171 1	Fuß für Behälter	220x115x100mm	vorne links/hinten rechts S235JR, grundiert

Nasenrad

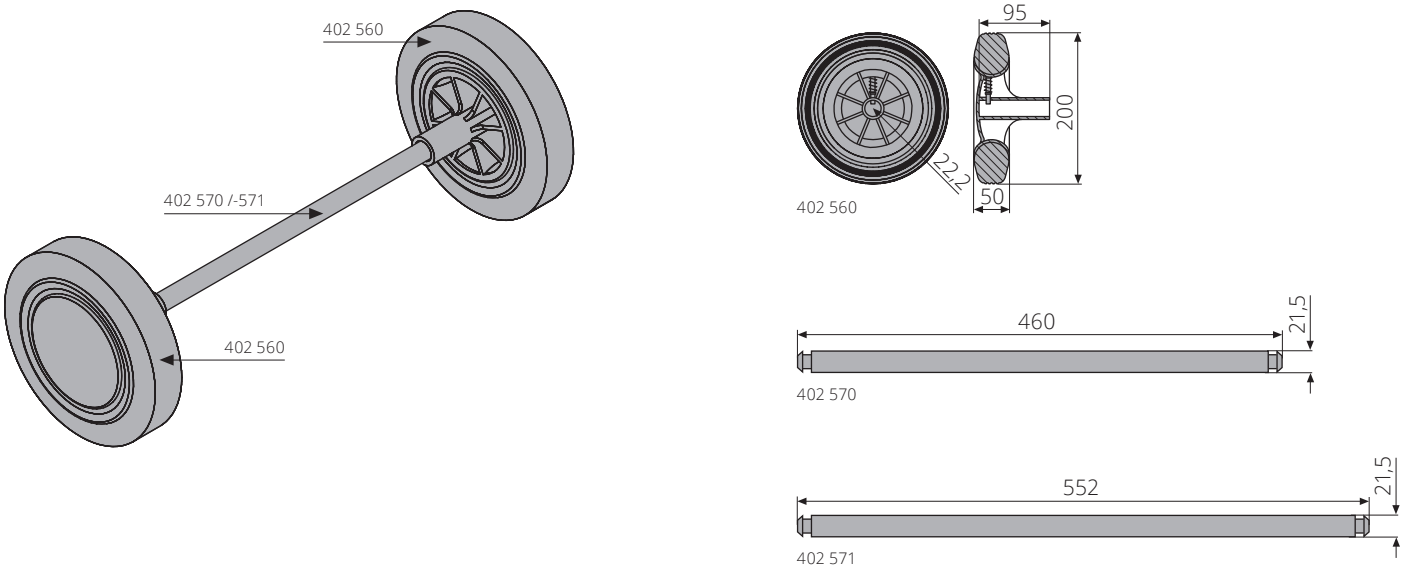

Artikel-Nr.	Bezeichnung	Bemerkung
402 560	Nasenrad	200X50mm, Gummibereifung, Kunststofffelge

Artikel-Nr.	Bezeichnung	Bemerkung
402 570	Achse für Nasenrad	21,5x460mm, für Behälter mit 120 l Fassungsvermögen, verzinkt, aus Vollmaterial
402 571	Achse für Nasenrad	21,5x552mm, für Behälter mit 240 l Fassungsvermögen, verzinkt, aus Vollmaterial

© Rewald GmbH. Alle Rechte der Verbreitung, Druck oder Kopie, auch auszugsweise, sind vorbehalten. Konstruktionsänderungen vorbehalten. Produkte nur für den bestimmungsgemäßen Gebrauch verwenden. Wir übernehmen keine Haftung für Druckfehler.

Sicherheitsventile

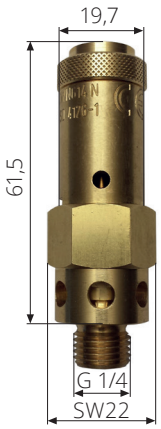

459 144

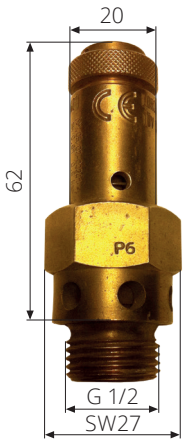

459 145

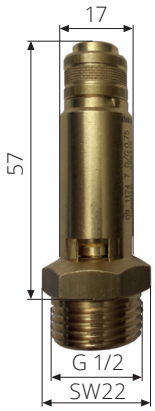

459 147

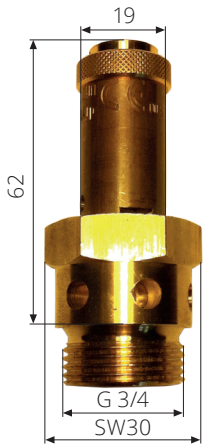

459 146

Artikel-Nr.	Bezeichnung	Bemerkung
459 144	Sicherheitsventil	G 1/4", SW 22, Druckberreich 0,6 bar, Tüv SV 10-882 8 D/G
459 145	Sicherheitsventil	G 1/2", SW 27, Druckberreich 0,51 bar, Tüv SV 01-874 8 D/G, -10/+180°C
459 147	Sicherheitsventil	G 1/2", SW 22, Druckberreich 0,6 bar, Tüv SV 12-1015 7 D/G
459 146	Sicherheitsventil	G 3/4", SW 30, Druckberreich 0,51 bar, Tüv SV 08-917 10 D/G, -10/+180°C

Moosgummidichtungen

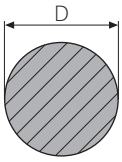

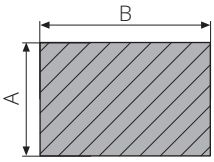

Artikel-Nr.	Bezeichnung	Bemerkung
459 119	Moosgummidichtung	D=20mm, rund, 25m Bund
459 120	Moosgummidichtung	D=30mm, rund, 20m Bund
459 126	Moosgummidichtung	10x60mm, Vierkant, 25m Bund
459 114	Moosgummidichtung	12x20mm, Vierkant, 50m Bund
459 128 01	Moosgummidichtung	15x15mm, Vierkant, 25m Bund
459 102	Moosgummidichtung	15x20mm, Vierkant, 25m Bund
459 115	Moosgummidichtung	15x30mm, Vierkant, 25m Bund
459 104	Moosgummidichtung	15x40mm, Vierkant, 25m Bund
459 104 1	Moosgummidichtung	15x50mm, Vierkant, 25m Bund
459 101	Moosgummidichtung	20x20mm, Vierkant, 25m Bund
459 127	Moosgummidichtung	20x25mm, Vierkant, 25m Bund
459 112	Moosgummidichtung	20x30mm, Vierkant, 25m Bund
459 112 1	Moosgummidichtung	20x35mm, Vierkant, 25m Bund
459 106	Moosgummidichtung	20x40mm, Vierkant, 25m Bund
459 117	Moosgummidichtung	20x45mm, Vierkant, 25m Bund
459 103	Moosgummidichtung	20x50mm, Vierkant, 25m Bund
459 107	Moosgummidichtung	25x25mm, Vierkant, 25m Bund
459 125	Moosgummidichtung	25x40mm, Vierkant, 25m Bund
459 111	Moosgummidichtung	25x50mm, Vierkant, 15m Bund
459 108	Moosgummidichtung	30x30mm, Vierkant, 20m Bund
459 118	Moosgummidichtung	30x35mm, Vierkant, 15m Bund
459 110 1	Moosgummidichtung	30x40mm, Vierkant, 15m Bund
459 110	Moosgummidichtung	30x45mm, Vierkant, 15m Bund
459 116	Moosgummidichtung	40x40mm, Vierkant, 10m Bund

Artikel-Nr.	Bezeichnung	Bemerkung
459 143	Klebstoffset für EPDM	Klebstoff & Primer, 30g, ist beidseitig dünn aufzutragen

© Rewald GmbH. Alle Rechte der Verbreitung, Druck oder Kopie, auch auszugsweise, sind vorbehalten. Konstruktionsänderungen vorbehalten. Produkte nur für den bestimmungsgemäßen Gebrauch verwenden. Wir übernehmen keine Haftung für Druckfehler.

Rahmendichtungen

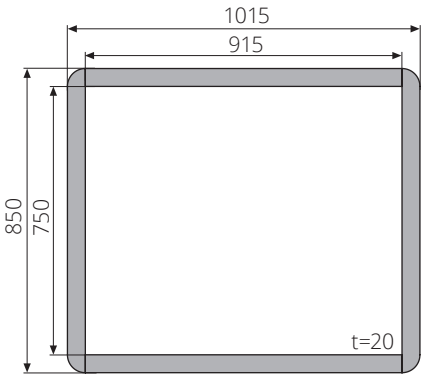

459 136

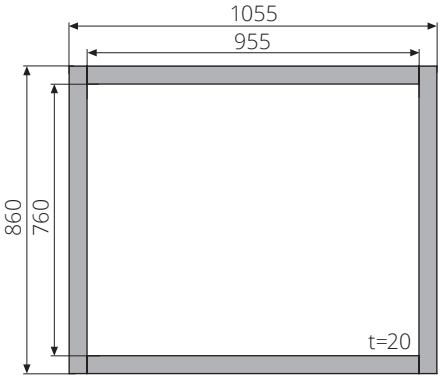

459 137

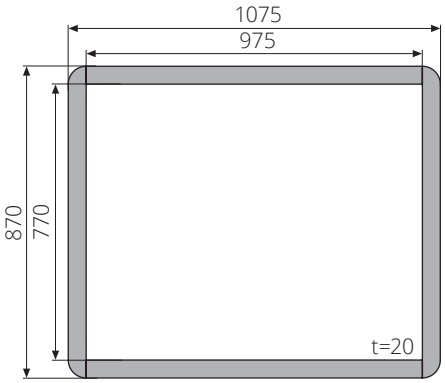

459 141

Artikel-Nr.	Bezeichnung	Bemerkung
459 136	Rahmendichtung	1015x850x20mm, PE-Schaumstoff, geschweißt, Typ OTTO (bis 1990)
459 137	Rahmendichtung	1055x860x20mm, PE-Schaumstoff, geschweißt, Typ OTTO (ab 1990)
459 141	Rahmendichtung	1075x870x20mm, PE-Schaumstoff, geschweißt, Typ OTTO (ab 1994)

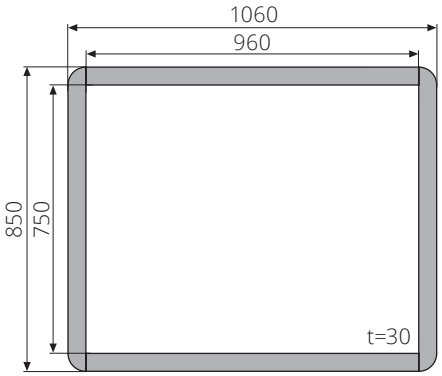

459 135

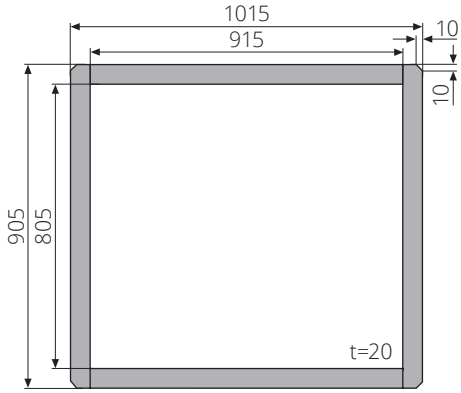

459 142

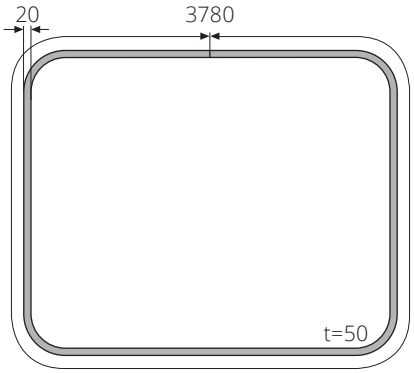

459 140

Artikel-Nr.	Bezeichnung	Bemerkung
459 135	Rahmendichtung	1060x850x30mm, PE-Schaumstoff, geschweißt, Typ BAUER
459 142	Rahmendichtung	1015x905x20mm, PE-Schaumstoff, geschweißt, Typ BAUER (ab 2000)
459 140	Rahmendichtung	U=3780mm, PE-Schaumstoff, geschweißt, Typ BAUER, Ecken nicht vorgeformt

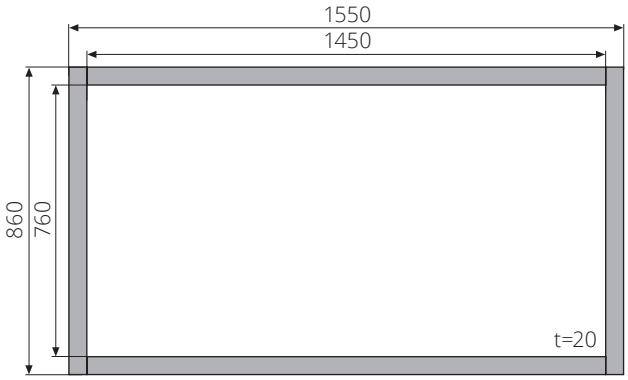

459 138

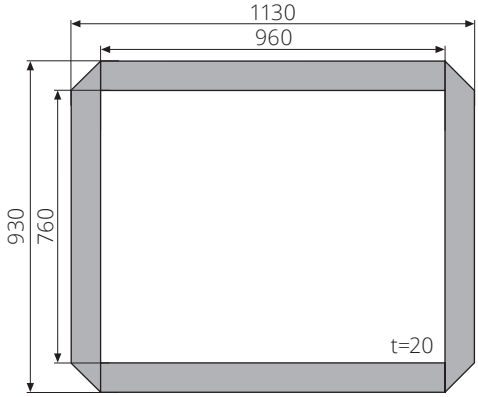

459 139

Artikel-Nr.	Bezeichnung	Bemerkung
459 138	Rahmendichtung	1550x860x20mm, PE-Schaumstoff, geschweißt, Typ HILLEBRANDT
459 139	Rahmendichtung	1130x930x20mm, PE-Schaumstoff, geschweißt, Typ EDELHOFF

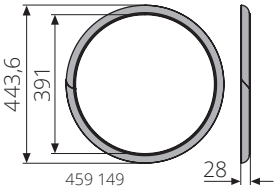

459 149

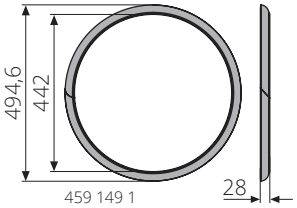

459 149 1

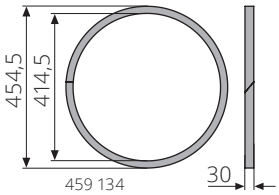

459 134

Artikel-Nr.	Bezeichnung	Bemerkung
459 149	Domdeckeldichtung	D=443,6mm, t=28mm, Vollgummi, geklebt
459 149 1	Domdeckeldichtung	D=494,6mm, t=28mm, Vollgummi, geklebt
459 134	Domdeckeldichtung	D=454,5mm, t=30mm, Moosgummi, geklebt

© Rewald GmbH. Alle Rechte der Verbreitung, Druck oder Kopie, auch auszugsweise, sind vorbehalten. Konstruktionsänderungen vorbehalten. Produkte nur für den bestimmungsgemäßen Gebrauch verwenden. Wir übernehmen keine Haftung für Druckfehler.

Aufkleber

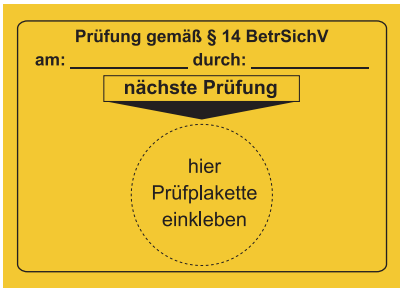

459 220 1

459 222 1

459 255 1

459 221 1

Artikel-Nr.	Bezeichnung	Bemerkung
459 220 1	PVC-Grundaufkleber "Prüfung gemäß § 14 BetrSichV"	210x150mm, 2 Stück/Bogen
459 222 1	PVC-Grundaufkleber "Prüfung gemäß § 14 BetrSichV"	105x95mm, 6 Stück/Bogen
459 255 1	PVC-Grundaufkleber "Prüfung gemäß § 14 BetrSichV" mit Logo	110x148mm, 4 Stück/Bogen
459 221 1	PVC-Grundaufkleber "Prüfung gemäß § 14 BetrSichV"	40x95mm, 15 Stück/Bogen

459 243

459 242

459 234

459 232

459 231

459 238

459 235

459 236

459 230

459 239

Artikel-Nr.	Bezeichnung	Bemerkung
459 243	PVC-Prüfplakette "mehrjährig"	D=75mm, 6 Stück/Bogen
459 242	PVC-Prüfplakette "mehrjährig"	D=30mm, 48 Stück/Bogen
459 234	PVC-Prüfplakette "2022"	D=75mm, 6 Stück/Bogen
459 232	PVC-Prüfplakette "2022"	D=30mm, 48 Stück/Bogen
459 231	PVC-Prüfplakette "2023"	D=75mm, 6 Stück/Bogen
459 238	PVC-Prüfplakette "2023"	D=30mm, 48 Stück/Bogen
459 235	PVC-Prüfplakette "2024"	D=75mm, 6 Stück/Bogen
459 236	PVC-Prüfplakette "2024"	D=30mm, 48 Stück/Bogen
459 230	PVC-Prüfplakette "2025"	D=75mm, 6 Stück/Bogen
459 239	PVC-Prüfplakette "2025"	D=30mm, 48 Stück/Bogen

459 258

Artikel-Nr.	Bezeichnung	Bemerkung
459 258	PVC-Aufkleber "Achtung! Verschlussriegel betätigen"	210x150mm, 2 Stück/Bogen

© Rewald GmbH. Alle Rechte der Verbreitung, Druck oder Kopie, auch auszugsweise, sind vorbehalten. Konstruktionsänderungen vorbehalten. Produkte nur für den bestimmungsgemäßen Gebrauch verwenden. Wir übernehmen keine Haftung für Druckfehler.

Sonderanfertigungsformular

Büro Richard-Wagner-Straße 51
10585 Berlin | Deutschland
Telefon 0049 (0)30 2000 578 80
E-Mail vertrieb@rewald.eu
Internet www.rewald.eu

Gerne nehmen wir Sonderanfertigungswünsche entgegen. Wir bitten um möglichst viele Angaben, damit wir ein Angebot erstellen können.

Falls vorhanden, können Sie uns zusätzlich folgendes per E-Mail oder Post zukommen lassen:

- aussagekräftige Fotos
- technische Zeichnungen, 3D Modelle, detaillierte Skizzen
- Musterteile
- Verweis auf ähnliche Rewald Artikel

Ansprechpartner	
Anschrift	
Telefon	
E-Mail	
Rewald Kunden-Nr.	

Bezeichnung	
Material	
OEM-Nr.	
Hersteller	
Stückzahl	
Bemaßte Skizze	

© Rewald GmbH. Alle Rechte der Verbreitung, Druck oder Kopie, auch auszugsweise, sind vorbehalten. Konstruktionsänderungen vorbehalten. Produkte nur für den bestimmungsgemäßen Gebrauch verwenden. Wir übernehmen keine Haftung für Druckfehler.

Bestellformular

Büro Richard-Wagner-Straße 51
10585 Berlin | Deutschland
Telefon 0049 (0)30 2000 578 80
E-Mail vertrieb@rewald.eu
Internet www.rewald.eu

Rechnungsanschrift	
Ansprechpartner	
Funktion	
Telefon	
E-Mail	
Rewald Kunden-Nr.	

Lieferanschrift	
Datum	
Bestellnr.	
Bemerkungen	

Expresslieferung ☐ **Normallieferung** ☐

Artikel-Nr.	Bezeichnung	Stück

Zahlung in 10 Tagen 2% Skonto, Zahlung in 30 Tagen netto
Weitere Zahlungs- & Lieferbedingungen siehe AGB

Unterschrift, Firmenstempel

Unterschrift in Druckbuchstaben

© Rewald GmbH. Alle Rechte der Verbreitung, Druck oder Kopie, auch auszugsweise, sind vorbehalten. Konstruktionsänderungen vorbehalten. Produkte nur für den bestimmungsgemäßen Gebrauch verwenden. Wir übernehmen keine Haftung für Druckfehler.

Allgemeine Geschäftsbedingungen REWALD GmbH

1. Allgemeines
1.1. Die nachstehenden Geschäftsbedingungen (AGB) gelten für sämtliche Geschäftsbeziehungen zwischen dem Käufer & Rewald.
1.2. Diese AGB gelten sowohl für Unternehmer i.S.v. § 14 BGB, wie auch für Verbraucher i.S.v. § 13 BGB. Verbraucher ist jede natürliche Person, die ein Rechtsgeschäft zu Zwecken abschließt, die überwiegend weder ihrer gewerblichen noch ihrer selbständigen beruflichen Tätigkeit zugerechnet werden können. Unternehmer ist eine natürliche oder juristische Person oder eine rechtsfähige Personengesellschaft, die bei Abschluss eines Rechtsgeschäftes in Ausübung ihrer gewerblichen oder selbständigen beruflichen Tätigkeit handelt.

2. Annahme & Vertragsschluss
2.1. Rewald nimmt die Bestellung des Käufers durch Versand einer Auftragsbestätigung in separater E-Mail oder durch Auslieferung der Ware an.
2.2. An allen in Zusammenhang mit der Auftragserteilung dem Besteller überlassenen Unterlagen behalten wir uns Eigentums- & Urheberrechte vor.
2.3. Sofern eine Bestellung aus irgendeinem Grund nicht angenommen werden kann, teilt Rewald dem Käufer dies umgehend mit. Bereits vom Käufer geleistete Zahlungen werden in einem solchen Fall umgehend von Rewald erstattet.

3. Versand
3.1. Bei Versendung der Ware an den Käufer geht die Gefahr gegenüber Unternehmern mit der Übergabe der Ware an das Transportunternehmen & gegenüber Verbrauchern mit Übergabe der Ware durch das Transportunternehmen an den Käufer über.
3.2. Ist die Leistung für Rewald unmöglich, ohne dass die Nichtlieferung von Rewald zu vertreten ist, z.B. wegen höherer Gewalt, so entfällt der Anspruch des Käufers auf Leistung. Rewald storniert in diesen Fällen die Bestellung, informiert den Käufer unverzüglich über die Stornierung & zahlt ihm die auf den Kaufpreis geleisteten Beträge unverzüglich zurück.

4. Lieferbedingungen
4.1. Zu den angegebenen Produktpreisen kommen Versandkosten noch hinzu. Kommt der Besteller in Annahmeverzug oder verletzt er schuldhaft sonstige Mitwirkungspflichten, so sind wir berechtigt, den uns insoweit entstandenen Schaden einschließlich etwaiger Mehraufwendungen ersetzt zu verlangen. Weitergehende Ansprüche bleiben vorbehalten.
4.2. Der Käufer hat grundsätzlich die Möglichkeit der Abholung bei Rewald GmbH | Hafenstr. 1 | 16727 Velten | Deutschland (Geschäftszeiten 08:00 - 16:00). Rewald liefert nicht an Packstationen.

5. Zahlungsbedingungen & Preise
5.1. Die von Rewald angegebenen Preise gelten ab Werk zuzüglich geltender Mehrwertsteuer. Zusätzlich anfallende Liefer-, Verpackungs-, & Versandkosten, sowie eventuelle Teuerungszuschläge werden auf der Auftragsbestätigung gesondert ausgewiesen.
5.2. Der Kaufpreis ist – außer bei Vorkasse – mit Anlieferung des Kaufgegenstands beim Käufer & Erhalt der Rechnung zur Zahlung fällig.
5.3. Sofern sich aus der Auftragsbestätigung nichts anderes ergibt, ist der Kaufpreis zahlbar binnen 10 Tagen abzüglich 2% Skonto oder 30 Tagen ab Rechnungsstellung, dem Tag des Versandes der Ware. Verzugszinsen werden in Höhe von 3% über dem jeweiligen Basiszinssatz p.a. berechnet. Die Geltendmachung eines höheren Verzugsschadens bleibt vorbehalten.

6. Mindestbestellwert
Der Mindestbestellwert beträgt 50,00 €. Bei einem Bestellwert unter 50,00 € berechnen wir 10,00 € Mindermengenzuschlag.
Ausgenommen sind Aufkleber & Verschleißlehren.

7. Transportschäden
7.1. Für Verbraucher gilt: Der Käufer wird Rewald im Falle von Transportschäden nach besten Kräften unterstützen, wenn & soweit Ansprüche gegenüber dem betreffenden Transportunternehmen bzw. der Transportversicherung geltend gemacht werden. Ist der (teilweise) Verlust oder die Beschädigung äußerlich sofort erkennbar, hat der Käufer dies innerhalb von zehn Tagen nach Ablieferung gegenüber Rewald anzuzeigen, um zu gewährleisten, dass etwaige Ansprüche gegenüber dem Transportunternehmen rechtzeitig geltend gemacht werden können. Etwaige Rechte & Ansprüche des Käufers, insbesondere dessen Rechte bei Mängeln der Sache, bleiben von diesen Regelungen aber unberührt. Diese beinhalten daher keine Ausschlussfrist für Rechte des Käufers nach Ziffer 9. dieser AGB.
7.2. Für Unternehmer gilt: Die Gefahr des zufälligen Untergangs & der zufälligen Verschlechterung geht auf den Unternehmer über, sobald Rewald die Sache dem Spediteur, dem Frachtführer oder der sonst zur Ausführung der Versendung bestimmten Person oder Firma ausgeliefert haben. Unter Kaufleuten gilt die in § 377 HGB geregelte Untersuchungs- & Rügepflicht. Unterlässt der Käufer die dort geregelte Anzeige, so gilt die Ware als genehmigt, es sei denn, dass es sich um einen Mangel handelt, der bei der Untersuchung nicht erkennbar war. Dies gilt nicht für arglistiges Verschweigen durch Rewald.

8. Eigentumsvorbehalt
8.1. Rewald behält sich gegenüber Verbrauchern das Eigentum an den verkauften Artikeln bis zur vollständigen Zahlung des Kaufpreises vor; gegenüber Unternehmern bleibt das Eigentum bis zur vollständigen Begleichung sämtlicher Forderungen aus der laufenden Geschäftsbeziehung vorbehalten.
8.2. Der Käufer ist verpflichtet, die Vorbehaltsware pfleglich zu behandeln.
8.3. Der Käufer ist während des Eigentumsvorbehalts verpflichtet, Rewald einen Zugriff Dritter auf die Ware sowie etwaige Beschädigungen oder die Vernichtung der Ware unverzüglich mitzuteilen & alle Auskünfte & Unterlagen zur Verfügung zu stellen, die zur Wahrung der Rechte des Eigentümers erforderlich sind.

9. Gewährleistungs- & Garantiebedingungen
Die Gewährleistung für Sach- & Rechtsmängel richtet sich nach den im Folgenden aufgeführten Bestimmungen. Etwaige Anfragen und/oder Beanstandungen sind über obig angeführte Kontaktdaten an Rewald zu richten.
9.1. Rewald gibt grundsätzlich keine eigenen Garantien; Garantieerklärungen Dritter, wie etwa Herstellergarantien, bleiben hiervon unberührt.
9.2. Es gelten die gesetzlichen Gewährleistungsrechte, Verschleiß- & Gebrauchsspuren sind hiervon nicht erfasst.
9.3 Mängelansprüche verjähren in 12 Monaten nach erfolgter Ablieferung der von uns gelieferten Ware bei unserem Besteller.
9.4 Mängelansprüche bestehen nicht bei nur unerheblicher Abweichung von der vereinbarten Beschaffenheit, bei nur unerheblicher Beeinträchtigung der Brauchbarkeit, bei natürlicher Abnutzung oder Verschleiß sowie bei Schäden, die nach dem Gefahrübergang infolge fehlerhafter oder nachlässiger Behandlung, übermäßiger Beanspruchung, ungeeigneter Betriebsmittel, mangelhafter Bauarbeiten, ungeeigneten Baugrundes oder aufgrund besonderer äußerer Einflüsse entstehen, die nach dem Vertrag nicht vorausgesetzt sind. Werden vom Besteller oder Dritten unsachgemäß Instandsetzungsarbeiten oder Änderungen vorgenommen, so bestehen für diese & die daraus entstehenden Folgen ebenfalls keine Mängelansprüche.
9.5 Ansprüche des Bestellers wegen der zum Zweck der Nacherfüllung erforderlichen Aufwendungen, insbesondere Transport-, Wege-, Arbeits- & Materialkosten, sind ausgeschlossen, soweit die Aufwendungen sich erhöhen, weil die von uns gelieferte Ware nachträglich an einen anderen Ort als die Niederlassung des Bestellers verbracht worden ist, es sei denn, die Verbringung entspricht ihrem bestimmungsgemäßen Gebrauch.

10. Haftungsbeschränkung
10.1. Nach den gesetzlichen Bestimmungen haftet Rewald uneingeschränkt für Schäden aus der Verletzung des Lebens, des Körpers oder der Gesundheit, die auf einer vorsätzlichen oder fahrlässigen Pflichtverletzung beruhen sowie für sonstige Schäden, die auf einer vorsätzlichen oder grob fahrlässigen Pflichtverletzung sowie Arglist beruhen. Darüber hinaus haftet Rewald uneingeschränkt für Schäden, die von der Haftung nach zwingenden gesetzlichen Vorschriften, wie etwa dem Produkthaftungsgesetz, umfasst werden.
10.2. Für Schäden, die durch einfache oder leichte Fahrlässigkeit verursacht werden, haftet Rewald soweit diese Fahrlässigkeit die Verletzung solcher Vertragspflichten betrifft, deren Einhaltung für die Erreichung des Vertragszwecks von besonderer Bedeutung ist (Kardinalpflichten). Dabei beschränkt sich die Haftung von Rewald auf den vorhersehbaren, vertragstypischen, unmittelbaren Durchschnittsschaden.
10.3. Im Falle einfach oder leicht fahrlässiger Verletzungen von unwesentlichen Vertragspflichten haftet Rewald gegenüber Verbrauchern, dies jedoch begrenzt auf den vorhersehbaren, vertragstypischen, unmittelbaren Durchschnittsschaden.

11. Beschwerdeverfahren
11.1. Plattform der EU-Kommission zur Online-Streitbeilegung: www.ec.europa.eu/consumers/odr
11.2. Der Verkäufer ist zur Teilnahme an einem Streitbeilegungsverfahren vor einer Verbraucherschlichtungsstelle weder verpflichtet noch bereit.

12. Schlussbestimmungen
12.1. Vertragssprache ist Deutsch oder Englisch.
12.2. Für die Rechtsbeziehungen zwischen Rewald & dem Käufer kommt das Recht der Bundesrepublik Deutschland zur Anwendung, soweit dies nicht gegen zwingendes innerstaatliches Recht des Käufers verstößt.
12.3. Ist der Käufer Kaufmann, juristische Person des öffentlichen Rechts oder öffentlich-rechtliches Sondervermögen, ist ausschließlicher Gerichtsstand für alle Streitigkeiten aus diesem Vertrag der Geschäftssitz von Rewald. Dasselbe gilt, wenn der Käufer keinen allgemeinen Gerichtsstand in Deutschland hat oder Wohnsitz oder gewöhnlicher Aufenthalt im Zeitpunkt der Klageerhebung nicht bekannt sind. Die Befugnis, auch das Gericht an einem anderen gesetzlichen Gerichtsstand anzurufen bleibt hiervon unberührt.

13. Haftungsbeschränkung
Für eventuelle Fehler in den Darstellungen oder Texten übernehmen wir keine Haftung. Technische Änderungen sowie Preisänderungen behalten wir uns vor.

© Rewald GmbH. Alle Rechte der Verbreitung, Druck oder Kopie, auch auszugsweise, sind vorbehalten. Konstruktionsänderungen vorbehalten. Produkte nur für den bestimmungsgemäßen Gebrauch verwenden. Wir übernehmen keine Haftung für Druckfehler.

Rewald®
GmbH

Ersatzteile für die Entsorgungswirtschaft

Büro Richard-Wagner-Straße 51 | 10585 Berlin | Deutschland

Lager Hafenstraße 1 | 16727 Velten | Deutschland

Telefon 0049 (0)30 2000 578 80
E-Mail vertrieb@rewald.eu
Internet www.rewald.eu

Gebietsvertreter

Ingo Freter
Vertrieb
PLZ 01 - 29, 39, 98 - 99

Telefon 04542 906 44 30
Mobil 0175 433 64 22
E-Mail ingo.freter@rewald.eu

Michael Steimer, Falk Kiehl
Handelsvertretung
PLZ 30 - 38, 40 - 53, 57 - 59, 97

Telefon 05251 14 22 540
Mobil 0171 750 24 48
E-Mail michael.steimer@rewald.eu

Denis Hitz
Vertrieb
PLZ 54 - 56, 60 - 79

Mobil 0151 140 18 850
E-Mail denis.hitz@rewald.eu

Thomas Spitzer-Brandl
Handelsvertretung
PLZ 80 - 96

Mobil 0160 979 10 980
E-Mail thomas.spitzer-brandl@rewald.eu

Yannick Schmitt
Vertrieb
Schweiz

Mobil 0049 (0)170 246 4667
E-Mail yannick.schmitt@rewald.eu

Vladimír Paulov
Vertrieb
Österreich, Slowakei, Tschechische Republik

Mobil 0049 (0)160 9023 7548
E-Mail vladimir.paulov@rewald.eu

weitere Kataloge